Werkplaats

Microfiche-No: ZLWD.1988-59 090

uitvoering: 6 stuks rechts + 6 stuks links

rechts + links door aanlassen van pos: 56 en 47

meetlijnen goed inkrassen en centeren

zie voor doorsn. tek. 8135-309 (S-5 t/m 11-C-01)

ZIE VOOR BEVESTIGINGSGATEN OPHANGHAKEN TEK: S-5 T/M 11-N-114c

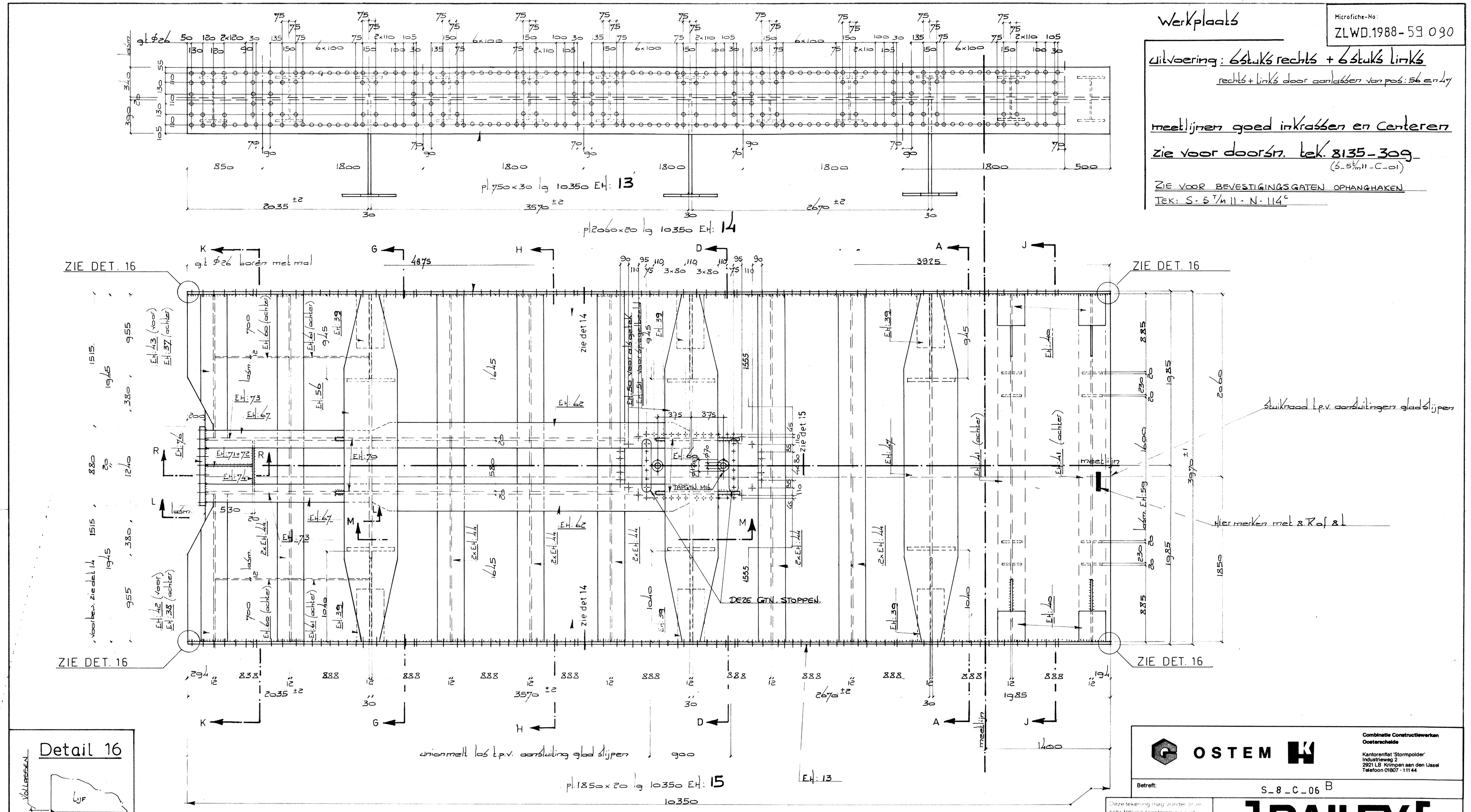

Detail 16

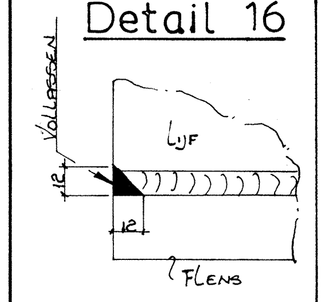

Detail 14

door las fout ≤ 8 m/m

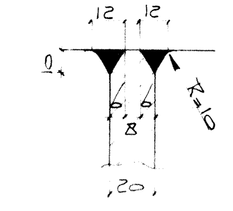

Detail 15

unionmelt las volledig doorlassen

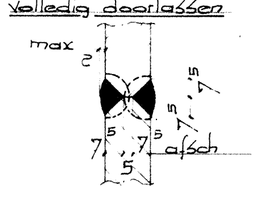

DATUM	WIJZ.	KORTE OMSCHRIJVING V.D. WIJZIGING
22-5-'86	C	GATEN GEW.
13-7-'82	B	WIJZ. GTN. P. 14 + BIJGEKOMEN DET. 16
3-3-'82	A	maten gewijzigd

OSTEM

Combinatie Constructiewerken Oosterschelde

Kantorenflat 'Stormpolder' Industrieweg 2 2921 LB Krimpen aan den IJssel Telefoon 01807 - 11144

Betreft: S_8_C_06 B

Deze tekening mag zonder onze schriftelijke toestemming niet gereproduceerd noch vermenigvuldigd noch aan derden ter inzage worden gegeven.

Auteursrecht voorbehouden

Bij deze tekening behoren:
- stuklijsten
- schroefboutenlijsten
- detailbladen
- berekeningsbladen
- verzamelblad

Opmerkingen: pos n° 13 t/m 15

BAILEY

opdrachtgever: Ostem v.o.f. - Krimpen a/d IJssel, Rijkswaterstaat Direktie Bruggen

werk: Einanarren

inhoud: Einanar type 8900

schaal: 1:20

datum: 18-11-'81

get: JB

gew: A 3/3-'82 B 13/4-'82 C.V.

A1 EH 8135 304

BN A93352